外形寸法図 MS3500 シリーズ

MS3505DT-01

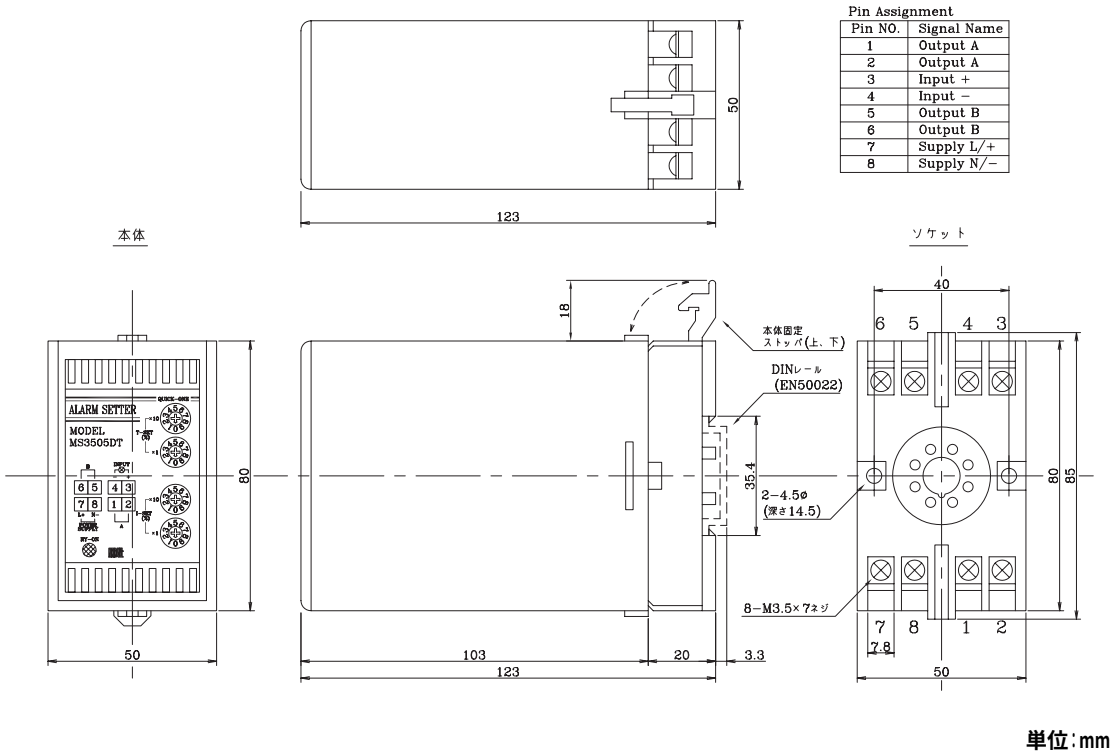

Pin Assignment

Pin NO.	Signal Name
1	Output A
2	Output A
3	Input +
4	Input −
5	Output B
6	Output B
7	Supply L/+
8	Supply N/−

単位:mm